TORRE FACHADA COHETE
Rocket Tower Facade
Façade De La Tour De La Fusée

Ref. Certificado Certificate Ref. Ref. Certificat	1 / 4
FAC28RT	00043786-01.0

Fabricado por / Made by /Fabriqué par GALOPÍN PLAYGROUNDS, S.L.

ESPECIFICACIONES/ SPECIFICATIONS/ SPÉCIFICATIONS:

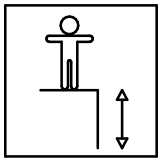

100 cm

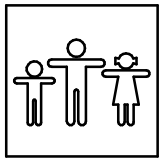

10 u.

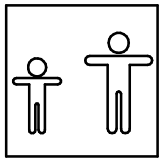

+2

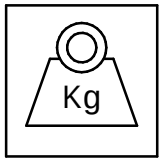

288 kg **

Dimensiones de pieza mas grande/Maximum dimensions of parts/ Dimensions maximum de la pièce:
108x56x57 cm.
Peso pieza mas pesada/Maximum weight of parts/ Poids maximum de la pièce:
13,3 kg
*

***** Dato aproximado / Approximate data / Donnée approximative***

FUNCIONES LÚDICAS

PLAYFUL ACTIVITIES

ACTIVITÉS LUDIQUES

EN 1176

TORRE FACHADA COHETE
Rocket Tower Facade
Façade De La Tour De La Fusée

Ref. Certificado Certificate Ref. Ref. Certificat	2 / 4
FAC28RT	00043786-01.0

Zona de impacto/ Impact zone/ Zone d'impact:

DIMENSIONES GENERALES/ GENERAL DIMENSIONS/ DIMENSIONS GÉNÉRALES
TOLERANCIAS/ TOLERANCES/ TOLERANCES: +-3%

Superficie de seguridad requerida y revestimientos del suelo según la norma EN1176-1 y EN1176-3.
Safety surface required and floor covering according to the standard EN1176-1 and EN1176-3.
Zone de sécurité et revêtement du sol conforme à la norme EN1176-1 et EN1176-3.

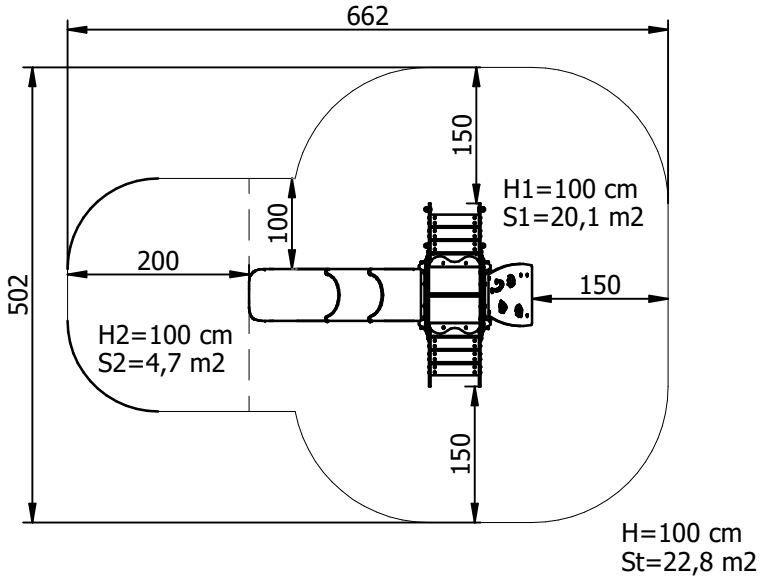

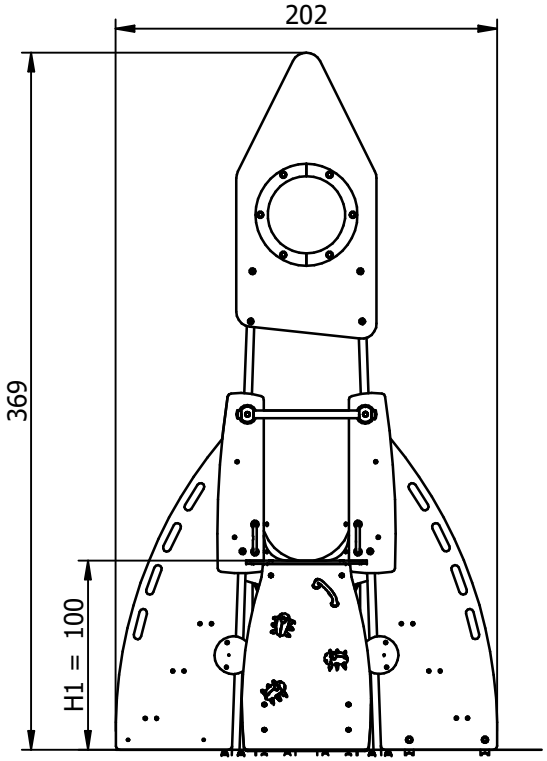

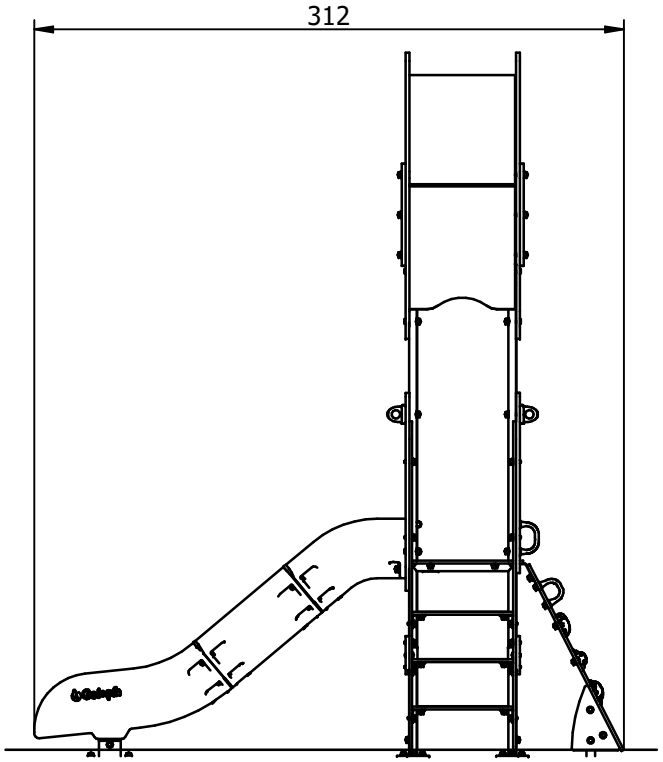

INSTALACIÓN/ INSTALLATION/ INSTALLATION:

Tipos de cimentación/ Types of foundation/ Types de fondation: SB / SD
Disponibilidad de repuestos/Availability of replacement parts/Disponibilité de pièces de replacement: 10 años/ 10 years/ 10 années

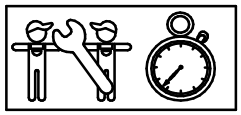

5 h.

DESCRIPCIÓN MATERIALES:

Paneles: Paneles de polietileno de alta densidad de 20 mm y HPL de 15 mm.
Piezas de plástico: Polietileno y polipropileno.
Piezas metálicas: Acero S-235, AISI-304 y aluminio EN AW 5754-H111.
Tornillería: Acero calidad 8.8 DIN267 y AISI-304.

MATERIAL DESCRIPTION:

Panels: 20 mm high density polyethylene boards and 15 mm HPL.
Plastic Parts: Polyethylene and polypropylene.
Metallic Parts: Steel S-235, AISI-304 and aluminium EN AW 5754-H111.
Fixings: Steel conforming to 8.8 DIN267 and AISI-304.

DESCRIPTION DES MATÉRIELS:

Panneaux: Planches de polyéthylène d´haute densité de 20 mm et HPL de 15 mm.
Pièces plastiques: Polyéthylène et polypropylène.
Pièces métalliques: Acier S-235, AISI-304 et aluminium EN AW 5754-H11.
Visserie: Acier qualité 8.8 DIN267 et AISI-304.

GALOPÍN PLAYGROUNDS, S.L. se reserva el derecho de modificar sin previo aviso la información contenida en este documento.
GALOPÍN PLAYGROUNDS, S.L. reserves the right to change the information contained in this document without prior notice.
GALOPÍN PLAYGROUNDS, S.L. se réserve le droit de modifier ses produits sans préavis les informations contenues dans le présent document.

TORRE FACHADA COHETE
Rocket Tower Facade
Façade De La Tour De La Fusée

Ref. Certificado Certificate Ref. Ref. Certificat	4 / 4
FAC28RT	00043786-01.0

PLAN DE MANTENIMIENTO:

Semanalmente comprobar de forma visual el estado general del juego, asegurando que no haya roturas o desperfectos peligrosos para los usuarios.

Mensualmente comprobar que no haya deformaciones en los paneles.

Comprobar que los paneles no presenten rozaduras o rayaduras peligrosas.

Comprobar que el tobogán no presente abolladuras ni separaciones.

Comprobar que el suelo y la cantonera de tobogán no presente roturas o desperfectos.

Asegurar que la estabilidad estructural del juego sea la misma del primer día.

Verificar el estado de toda la tornillería y sus protecciones.

Anualmente comprobar todas las cimentaciones.

MAINTENANCE:

Every week carry out a visual check on the general state of the element to make sure there are no breakages or damages to endanger users.

Every month check that the panels are not deformed.

Check that there are no dangerous scrapes or scratches on the panels.

Check the slide has no dents and gaps.

Check that the floor and the angle of the slide are free from breakages and damage.

Ensure that the element is as structurally stable as when it was new.

Check the state of all the screws, bolts and their protection.

Every year check all ground fixings.

PLAN DE MAINTENANCE:

Chaque semaine vérifier visuellement l'état général du jeu, en s'assurant qu'il n'y ait rien de cassé ou de détérioré pouvant présenter un danger pour les usagers.

Chaque mois vérifier qu´il n´y a pas déformations dans les panneaux.

Vérifier que les panneaux ne présentent pas éraflues ou rayées dangereuses.

Vérifier que la glissière ne présente pas bosselures ni séparations.

Vérifier que le sol et la cantonnière du toboggan ne présentent pas ruptures ni détériorations.

S'assurer que la stabilité structurelle du jeu soit identique à celle du premier jour

Vérifier l'état de toute la visserie et de sa protection.

Chaque année vérifier toutes les fondations.

GALOPÍN PLAYGROUNDS, S.L. se reserva el derecho de modificar sin previo aviso la información contenida en este documento.
GALOPÍN PLAYGROUNDS, S.L. reserves the right to change the information contained in this document without prior notice.
GALOPÍN PLAYGROUNDS, S.L. se réserve le droit de modifier ses produits sans préavis les informations contenues dans le présent document.